Electrolux PROFESSIONAL

Planetarne miješalice
Planetarna mješalica 10 lt. - Elektronička

STAVKA #:

MODEL #

NAZIV #

SIS #

AIA #



600198 (XBE10B)

10 litara planetarna mješalica, uređaj za detekciju posude i elektronički promjenjljiva brzina. Opremljena spiralnom kukom, lopaticom i pjenjačom. Opremljena visoko otpornim zaštitnim zaslonom - bez BPA

Kratke specifikacije

Br. stavke:

ODOBRENJE:

Glavne značajke

- Profesionalni mikser koji omogućuje: pripremu tijesta za sve tjestenine, mješanje polu-tekućih proizvoda, emulzija i različitih umaka.
- Standardna oprema: spiralna kuka, pjenjača i lopatica, zdjela od 10 litara.
- Elektronička kontrola brzine.
- Sigurnosni ekran koji se može ukloniti- aktivira podizanje i spuštanje posude.
- Maksimalni kapacitet (brašno, sa 60% hidratacije) 3,5 kg, za serviranje 10-50 obroka.
- Sigurnosni prekidač koji automatski zaustavlja uređaj kada se posuda spusti.
- Uređaj za detektiranje posude dozvoljava mješalici pokretanje samo onda kada su posuda i sigurnosni poklopac ispravno instalirani i pozicionirani zajedno.

Konstrukcija

- Kompaktan dizajn za stolnu uporabu.
- Uređaj u potpunosti izrađen od nehrđajućeg čelika.
- Čvrsta konstrukcija sa mehaničkim zavarenim snažnim metalnim okvirom.
- Posuda od nehrđajućeg čelika AISI 302, 10 litara zapremine.
- Snažni asinkroni model za velikim početnim ubrzanjem.
- Planetarno kretanje sa samopodmazivanjem, bez opasnosti od gubitaka.
- 10 brzina od 26 do 180 okr/min (planetarno kretanje) uz prilagodbu alatu i tvrdoći smjese.
- Zaštita od vode (IP55 električna kontrola, IP34 cjelokupni uređaj).
- Snaga: 750 W.
- Prilagodljive nogice omogućuju savršenu stabilnost.

Uključena dodatna oprema

- 1 x Lopatica za planetarnu miješalicu 10 litara — PNC 653267
- 1 x Spiralna kuka za tijesto za planetarnu miješalicu 10 litara — PNC 653268
- 1 x Pjenjača za planetarnu miješalicu 10 litara — PNC 653269
- 1 x Posuda za planetarnu miješalicu 10 litara — PNC 653276

Opcijska dodatna oprema

- Lopatica za planetarnu miješalicu 10 litara — PNC 653267 ❑
- Spiralna kuka za tijesto za planetarnu miješalicu 10 litara — PNC 653268 ❑
- Pjenjača za planetarnu miješalicu 10 litara — PNC 653269 ❑
- Posuda za planetarnu miješalicu 10 litara — PNC 653276 ❑

Planetarne miješalice
Planetarna mješalica 10 lt. - Elektronička

Prednja/e

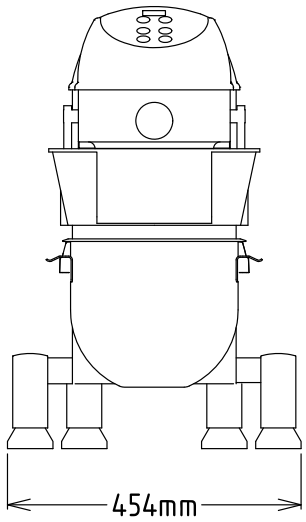

Bočna/o

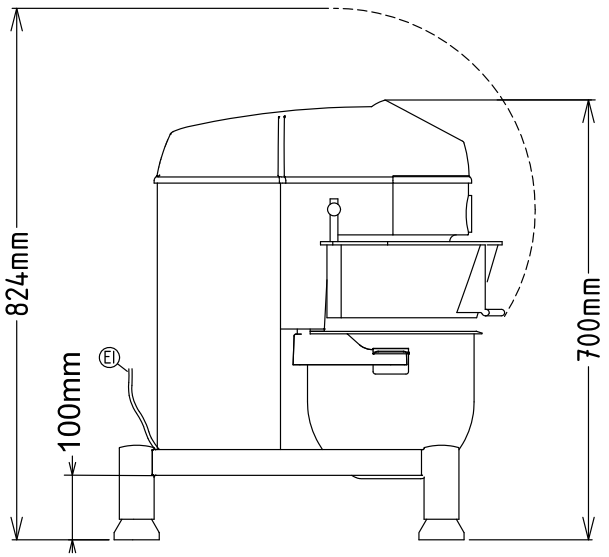

EI = Električki priključak

Gornja/e

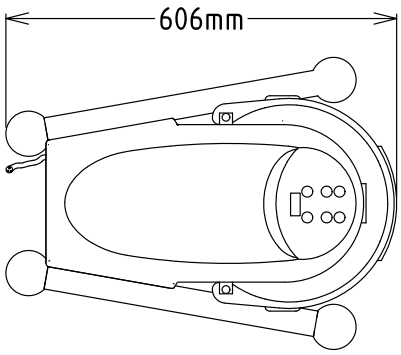

Električki

Napon napajanja:	200-240 V/1N ph/50/60 Hz
Električna snaga, maks.:	0.75 kW

Kapacitet:

Performanse (do):	3.5 kg/Ciklus
Kapacitet:	10 litara

Ključne informacije:

Vanjske dimenzije, širina:	454 mm
Vanjske dimenzije, dubina:	606 mm
Vanjske dimenzije, visina:	700 mm
Transportna težina:	49 kg
Neto težina (kg):	37
Smjesa s hladnom vodom:	3.5 kg sa Spiralna kuka
Bjelanjci:	18 sa Pjenjača

Tvrtka zadržava pravo promjene bez prethodne najave.
Sve informacije bile su točne u vrijeme tiskanja.

2026.11.20